Ведомость рабочих чертежей основного комплекта ПС

Лист	Наименование	Примечание
1	Общие данные	
2	Пояснительная записка	
3	План стен 1-го этажа системы пожарной сигнализации	
4	План стен 2-го этажа системы пожарной сигнализации	
5	Принципиальная схема подключения пожарной сигнализации	

Ведомость ссылочных и прилагаемых документов.

Обозначение	Наименование	Примечание
	Ссылочные документы.	
ШНК 2.04.09-2007	Пожарная автоматика зданий и сооружений	Ташкент -2007
ШНК 2.08.02-09	Общественные здания и сооружения	Ташкент -2009
	Нормы проектирования	
КМК 2.04.20-98	Устройство связи, сигнализации и диспетчерезации инженерного оборудования жилых и общественных зданий	
РДПБ 01-002.2007	Установки пожарной сигнализации	
	Требования к размещению, правила производства и приёмки работ	
РД 7836.002-99	Условные обозначения	
ПС.СО	Спецификация оборудования, изделий и материалов.	Листов

Технические решения, принятые в рабочих чертежах, соответствуют требованиям экологических, санитарно-гигиенических, противопожарных и других действующих норм и правил, и обеспечивают безопасную для жизни и здоровья людей эксплуатацию объекта, при соблюдении предусмотренных рабочими чертежами мероприятий.

Главный инженер проекта

Согласованно:

Взам. инв. №

Подпись и дата

Инв. № подл.

Общие данные

Рабочий проект разработан на основании архитектурно-строительного раздела и дефектного акта в соответствии с действующими нормами и правилами.

Данный проект разработан в соответствии с КМК 2.04.20-96, ШНК 2.04.09-2007 и ПУЭ.

Проектом предусматривается устройство системы пожарной сигнализации 7-этажного жилого дома. Согласно требованиям ШНК 2.08.01-2019 «Жилые здания». п.5.13 (Изменения №1, введённые Приложением 3 Приказа Министра строительства РУз № 258 от 25.09.2022 года, п.6 и п.13) помещения кухни и внутриквартирные коридоры оборудоваются автоматической адресной пожарной сигнализацией.

Проектом предусматривается комплексная система пожарной сигнализации и оповещения о пожаре адресного типа. Прибор приёмно-контрольный адресный Рубеж-20П прот. R3 позволяет конфигурировать и контролировать всю систему пожарной сигнализации комплекса зданий.

Сети пожарной сигнализации выполняются кабелем марки КПСВВнг(А)-LSLTx. Во избежание извещений об обрыве шлейфа незадействованные ШС зашунтировать оконечным резистором 7,5 кОм.

В качестве извещателей пожарной сигнализации предусмотрены адресные дымовые извещатели типа ИП 212-64 -R3 и ручные типа ИПР 513-11-А-R3 производства компании "Рубеж", организованными в двухпороговые шлейфы пожарной сигнализации. Извещатели дымовые установить на потолке после установки светового освещения, извещатели ручные установить на высоте от уровня пола - 1,5м, от дверной коробки - 0,1м.

Прибор приемо-контрольный адресный Рубеж-20П прот. R3 (пульт контроля и управления). Пульт контроля и управления используется для работы в составе адресной системы охранной, пожарной сигнализации и управления противопожарным оборудованием.

Блок индикации и управления «Рубеж-БИУ» предназначен для отображения состояния зон, групп зон и исполнительных устройств адресной системы охранно-пожарной сигнализации и пожаротушения на встроенном светодиодном табло, а также ручного управления пожарными и охранными зонами адресной системы тм Рубеж.

Аккумуляторы PTK-BATTERY АКБ 12V - 7Ah, 17Ah предназначены для широкого использования в качестве источника электропитания как в портативных устройствах и приборах, так и в стационарных системах различного назначения. Предназначен для питания приборов охранной сигнализации, систем видеонаблюдения и контроля доступом. 12В; 3А (мах 4А); рекомендуемая емкость АБ 17Ач (возможность подключения внешних АБ 34Ач).

Пожарные извещатели устанавливаются согласно приведённого плана, желательно по центру комнаты. Допускается менять размещение извещателей по месту с учётом расположения светильников, вентиляционных отверстий с учётом требований действующих государственных и отраслевых стандартов. Согласно Приложения №1 (Обязательное) ШНК 2.04.09-2007 "Группы помещений (производств и технологических процессов) по степени опасности развития пожара в зависимости от их функционального назначения и пожарной нагрузки сгораемых материалов" выбирается гр.1. На основании Приложения №9 (Рекомендуемое) ШНК 2.04.09-2007 "Выбор типов пожарных извещателей в зависимости от назначения защищаемого помещения и вида пожарной нагрузки" проводится выбор установки дымовых извещателей.

Установка приборов предусматривается в шкаф ПР.

Монтажно-наладочные работы автоматической пожарной сигнализации, автоматического пожаротушения, системы оповещения о пожаре осуществлять юридическими лицами имеющие на это разрешительные документы (Лицензия, Разрешение, Уведомление) согласно Постановления КМ РУз № 88 от 25.02.2022г.

Все электромонтажные работы выполнять согласно ПУЭ, ШНК 2.04.09-2007 и РДПБ 01-002.2007.

Оборудования применяемые в проекте, включены в бюллетень средств обеспечения пожарной безопасности, прошедшие лабораторные и сертификационные испытания и рекомендуемые для применения на территории Республики Узбекистан. После монтажа сети связи, провести внеочередной инструктаж для сотрудников.

Изм. Кол.у	Лист № док	Подпись	Дата
I.B.M Saydaxmedov			
Bajar. Otaboev			

2026г

ПС

Andijon viloyati Asaka tumani Kujgan QFY Qo'ng'irot mahallasida joylashgan 37-sonli umumta'lim maktabini rekonstruksiya qilish

O'quv binosi №2

Стадия	Лист	Листов
РП	1	5

Общие данные

"Norma qurilish konsalting" MCHJ

Формат А4

Рубеж-2ОП прот. R3

Рубеж-БИУ

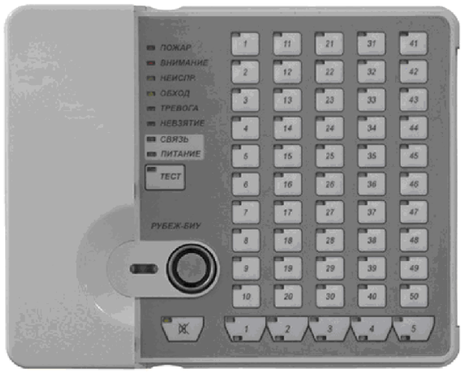

ИП 212-64-PR-R3

ОПОП 124-R3

ИЗ-1-R3

ПКУ-1-R3

Таблица условно-графических обозначений

УГО	Наименование оборудования
	Прибор приемно-контрольный и управления охранно-пожарный адресный Рубеж-2ОП прот. R3
	Блок индикации и управления Рубеж-БИУ
	Извещатель пожарный дымовой оптико-электронный адресно-аналоговый ИП 212-64-R3 W1.02
	Извещатель пожарный ручной электроконтактный адресный ИПР 513-11-А-R3
	Оповещатель охранно-пожарный комбинированный адресный ОПОП 124-R3
	Источник вторичного электропитания резервированный ИВЭПР 12/2 исп. 2х7-Р-БР
	Бокс резервного электропитания БР12 исп. 2х17

Таблица условно-графических обозначений кабельных линий

Обозначение	Марка кабеля	Тип линии связи	Граф. обозначение
АЛС	КПСВВнг(А)-LSLTх 2х2х0,75	Адресная	
RS	КПСВВнг(А)-LSLTх 2х2х0,75	Интерфейсная RS-485	
Р	КПСВВнг(А)-LSLTх 1х2х1,5	Питание 12-24В	

Согласованно

Инв. ? подл | Подпись и дата | Взамен инв. ?

Изм.	Кол.	Лист	№док	Подпись	Дата
L.B.M	Saydaxmedov				
Bajar	*Otaboev*				

2026г *ПС*

Andijon viloyati Asaka tumani Kujgan QFY Qo'ng'irot mahallasida joylashgan 37-sonli umumta'lim maktabini rekonstruksiya qilish

O'quv binosi №2

Стадия	Лист	Листов
РП	2	5

Пояснительная записка

"Norma qurilish konsalting" MCHJ

План стен 1-го этажа системы пожарной сигнализации

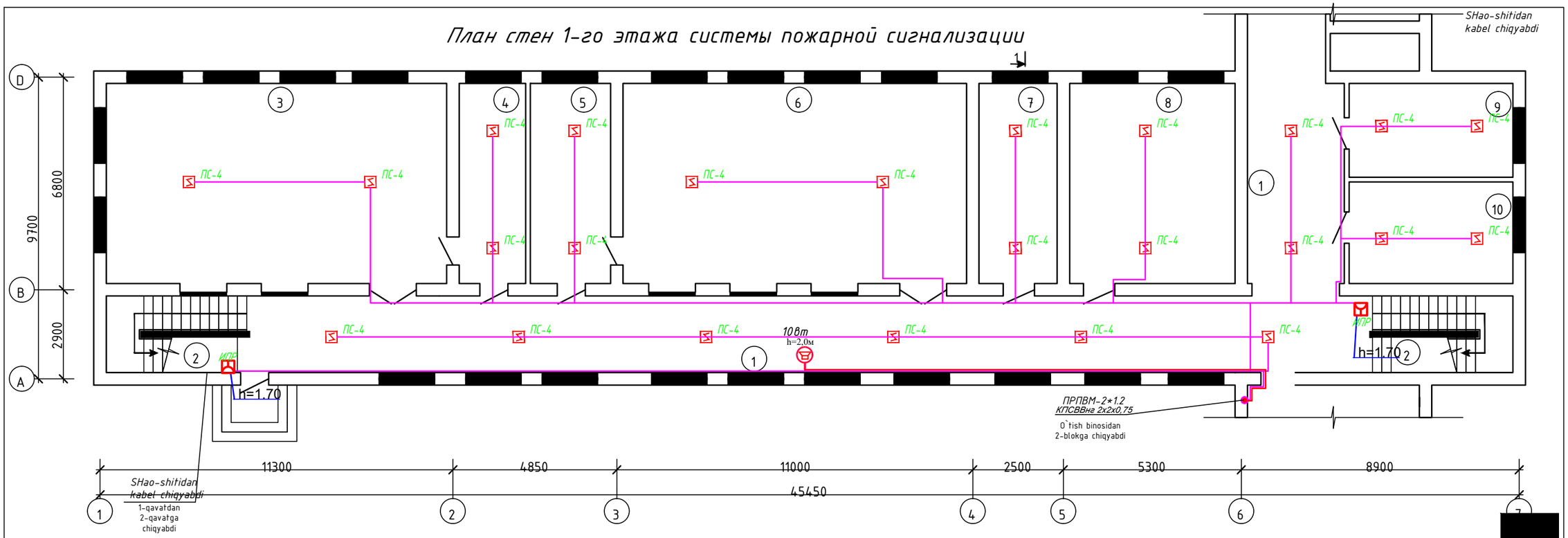

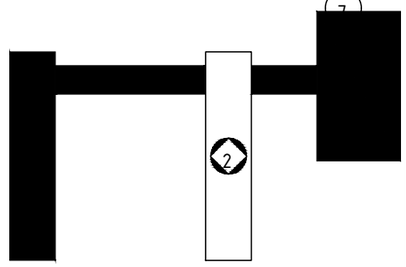

Xonalar tavsifi

№	NOMI	maydoni m^2
1	Yo'lak	102,59
2	Zina	15,5x2
3	Kimyo o'quv xonasi	71,2
4	Kimyo laboratoriyasi	14,03
5	Fizika laboratoriyasi	17,04
6	Fizika o'quv xonasi	72,26
7	Direktor xonasi	16,4
8	O'quv xonasi	34,32
9	Chizmachilik o'quv xonasi	15,87
10	Rus tili o'quv xonasi	17,18
	jami	391,89

						Shifr:		ПС
o'zg.	soni	varaq	huj.№	imzo	sana	Andijon viloyati Asaka tumani Kujgan QFY Qo'ng'irot mahallasida joylashgan 37-sonli umumta'lim maktabini rekonstruksiya qilish		
L.B.M	Saydaxmedov					O'quv binosi №2	bosqich IL	varaq 3 / varaqlar 5
Bajar.	Otaboev					*План стен 1-го этажа системы пожарной сигнализации*	"Norma qurilish konsalting" MChJ	

План стен 2-го этажа системы пожарной сигнализации

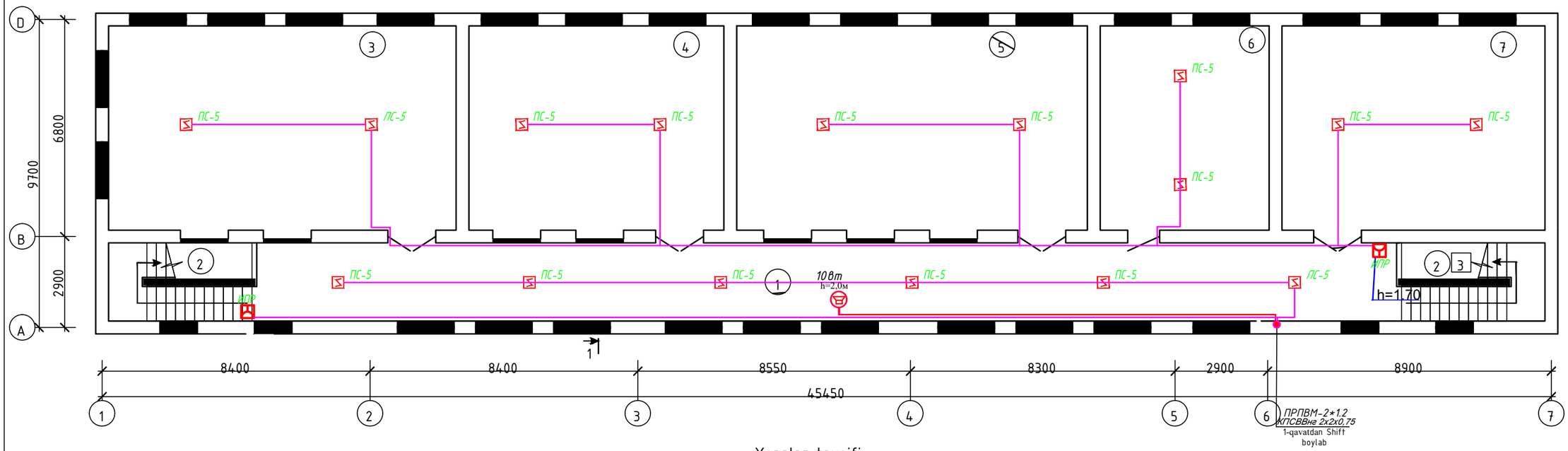

Xonalar tavsifi

№	NOMI	maydoni m²
1	Yo'lak	81,63
2	Zina	15,5x2
3	O'quv xonasi	71,2
4	O'quv xonasi	52,64
5	O'quv xonasi	72,26
6	Rus tili o'quv xonasi	34,32
7	Boshlang'ich sinf o'quv xonasi	53,4
	jami	396,45

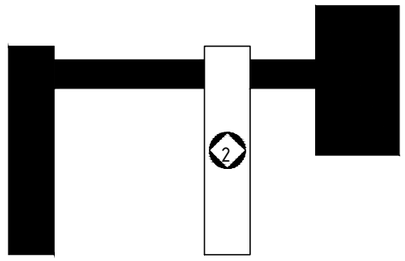

o'zg.	soni	varaq	xuj.№	imzo	sana	Shifr: ПС		
						Andijon viloyati Asaka tumani Kujgan QFY Qo'ng'irot mahallasida joylashgan 37-sonli umumta'lim maktabini rekonstruksiya qilish		
L.B.M	Saydaxmedov					O'quv binosi №2	bosqich	varaq / varaqlar
							IL	4 / 5
Bajar.	Otaboev					План стен 2-го этажа системы пожарной сигнализации	"Norma qurilish konsalting" MChJ	

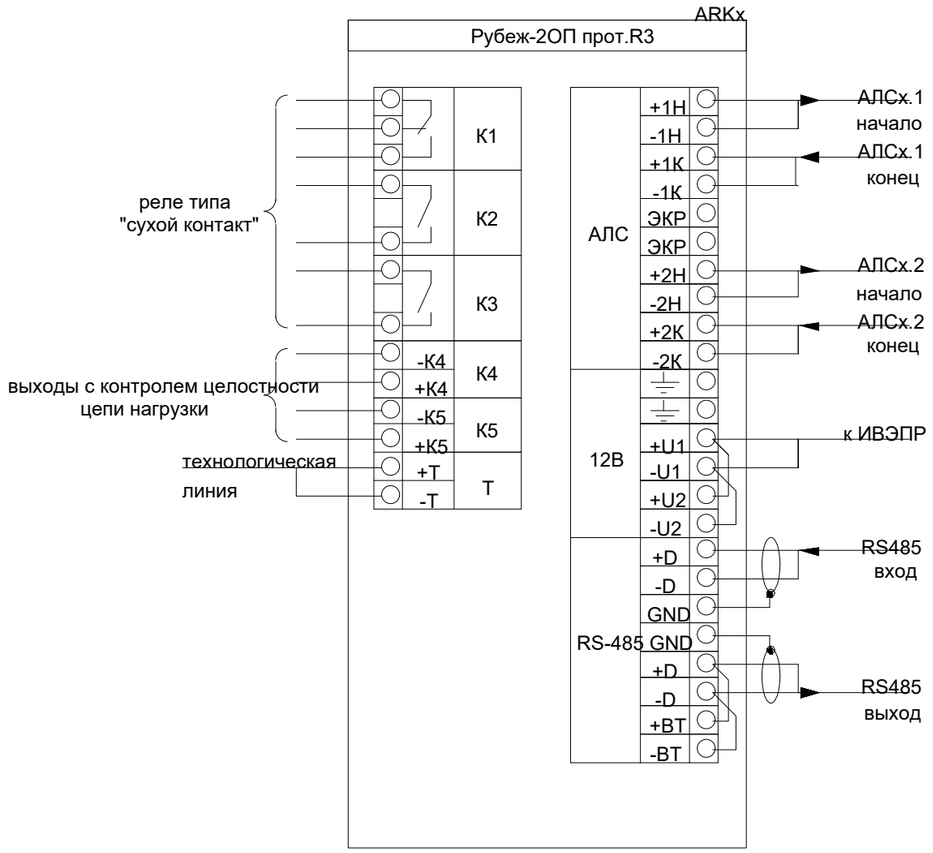

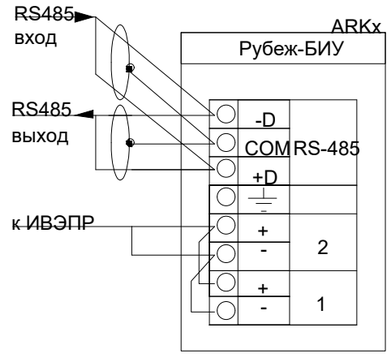

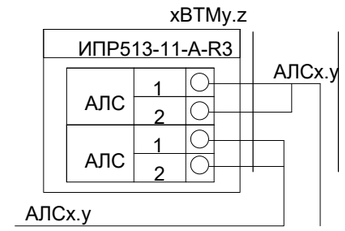

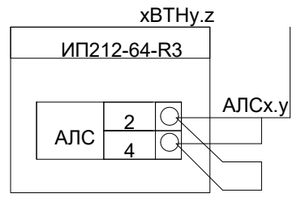

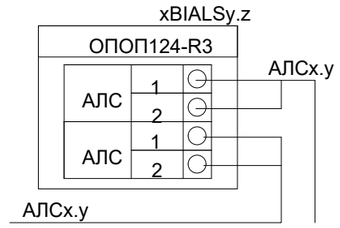

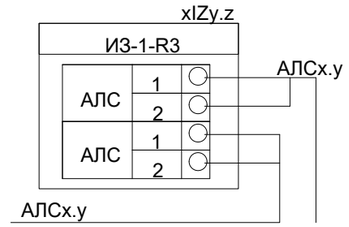

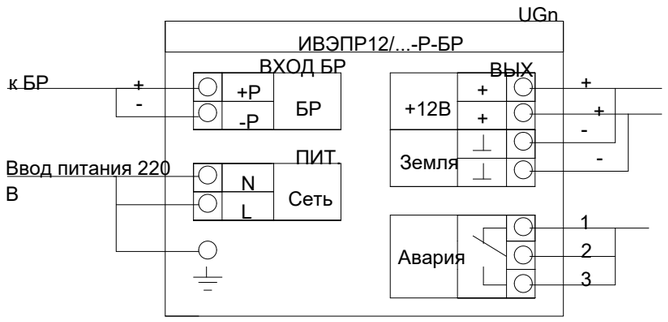

				2025		ПС
				Andijon viloyati Asaka tumani Kujgan QFY Qo'ng'irot mahallasida joylashgan 37-sonli umumta'lim maktabini rekonstruksiya qilish		
Lavozim	Familiya	Imzo	Sana			
L.B.M	Saydaxmedov			O'quv binosi №2	Bosqich	List / Listlar
Bajar.	Otaboev					5 / 5
				Принципиальная схема подключения пожарной сигнализации	"Norma qurilish konsalting" MCHJ	

№ п/п	Наименование и техническая характеристика	Тип. марка обозначения документа и опросного листа	Код оборудования, изделия, материала	Завод изготовитель	Единица измерения	Коли-чество	Масса единицы, кг	Примечание
	Пожарная сигнализация							
1	Прибор приемо-контрольный адресный	Рубеж-2ОП прот. R3		ООО "Рубеж"	шт			или аналог
2	Блок индикации и управления	Рубеж-БИУ		ООО "Рубеж"	шт			или аналог
3	Извещатель пожарный ручной адресный	ИПР 513-11-А-R3		ОАО "Рубеж"	шт	4		или аналог
4	Извещатель пожарный дымовой оптико-электр. адресно-аналог.	ИП 212-64 -R3		ОАО "Рубеж"	шт	40		или аналог
5	Извещатель пожарный теплавой оптико-электр. адресно-аналог.	ИП 212-64 -R3		ОАО "Рубеж"	шт	2		или аналог
6	Источник вторичного электропитания резервированный	ИВЭПР 12/2 исп. 2х7-Р-БР		ОАО "Рубеж"	шт			или аналог
7	Бокс резервного электропитания	БР12 исп. 2х17		ОАО "Рубеж"	шт			или аналог
8	Аккумуляторная батарея 7 Ач	РТК-BATTERY 12-7Ah		ООО "ПожТехКабель"	шт			или аналог
9	Программатор адресных устройств	ПКУ-1 прот.R3		ОАО "Рубеж"	шт			или аналог
10	Гофротруба пластиковая ГФЗ 16				м	380		или аналог
11	Клипсы Ф16				шт	20		
12	Саморезы по металлу 3,5х35				шт			
13	Дюбель пластиковый				шт			
14	Коробка				шт			
15	Шкаф распределит. с металлическим корпусом с замком типа ПР	ПР8503-1026-IP21			шт			
	Оповошения о пожаре							
	Оборудование и материалы							
1	Блок речевого оповещения	БРО-РМ		Ирсет	к-т	1		
2	Громкоговоритель мощ. 10вт	MKV MT-310			шт	2		
3	Микрофон	МК-12		Ирсет	к-т	1		
4	Коробка ответвительная	УК-2П			шт	1		
5	Гофра труба диам.16 мм				м	80		
	Кабелние журнал							
1	Провод соединительный	ПРПВМ-2*1.2			м	80		
2	Кабель симметричный парной скрутки низкотоксичный, сеч. 1х2х1,5	КПСВВнг(А)-LSLTх		ООО "ПожТехКабель"	м	50		
3	Кабель симметричный парной скрутки низкотоксичный, сеч. 2х2х0,75	КПСВВнг(А)-LSLTх		ООО "ПожТехКабель"	м	380		

* Размер для справок (данные размеров уточнить по месте при монтаже).

Согласовано:

Взам. инв. №

Подпись и дата

Инв. № подл.

ПС.СО

Lavozim	Familiya	Imzo	Sana
L.B.M	Saydaxmedov		
Bajar.	Otaboev		

Andijon viloyati Asaka tumani Kujgan QFY Qo'ng'irot mahallasida joylashgan 37-sonli umumta'lim maktabini rekonstruksiya qilish

O'quv binosi №2

Bosqich	List	Listlar
РП	1	1

Спецификация оборудований, изделий и материалов

"Norma qurilish konsalting" MCHJ

Альбом

Формат А3